ELECFREAKS
MAKE CODING ACCESSIBLE

HW KITCHEN

Stavební postup

micro:bit

Mecanum Bugina

Micro:bit Mecanum Bugina je vozítko, které zvládne jízdu všemi směry! Řízení buginy zajišťuje destička micro:bit se speciálním modulem Wukong, který umí rozpohybovat LEGO® kostky. Mecanum kola o průměru 80 mm umožňují snadný pohyb buginy do všech směrů a nebrání se ani divokému stylu jízdy. Nezávislý pohon všech čtyř kol poskytuje nepřetržitý a silný výkon pro každé kolo, které lze také nezávisle programovat!

https://www.elecfreaks.com/learn-en/wonder_rugged_car

1

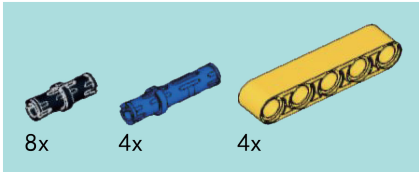

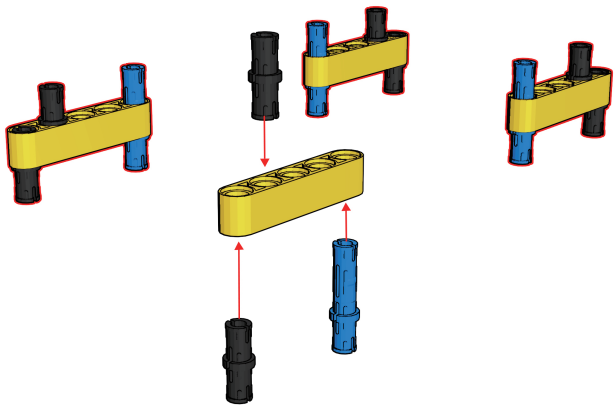

2

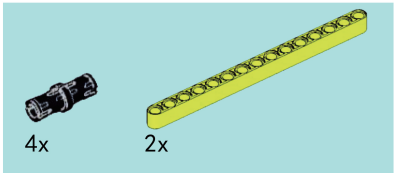

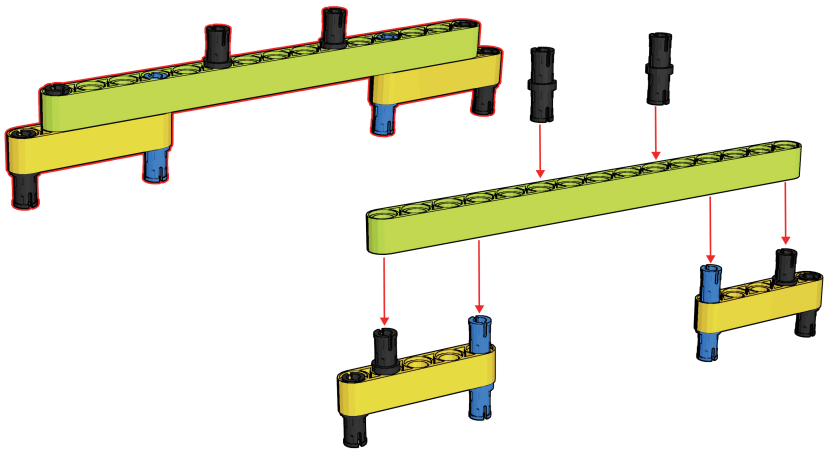

3

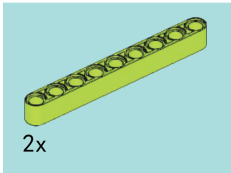

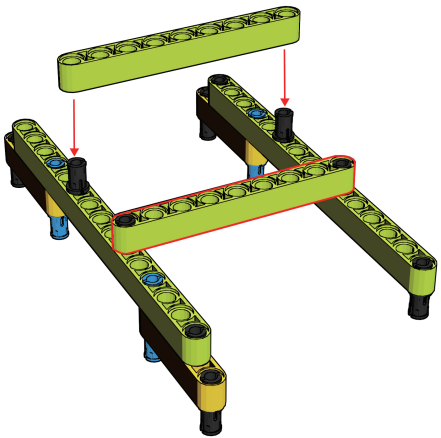

4

4x

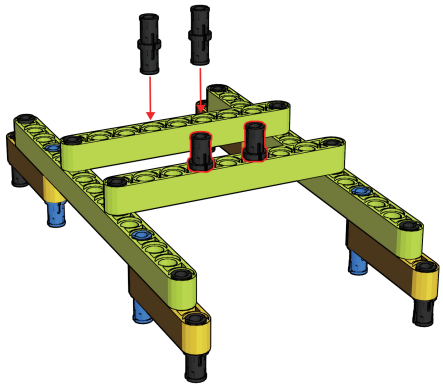

5

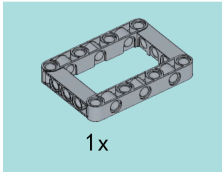

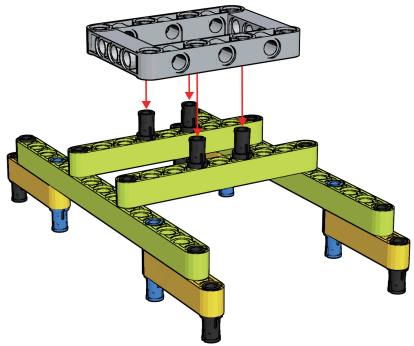

6

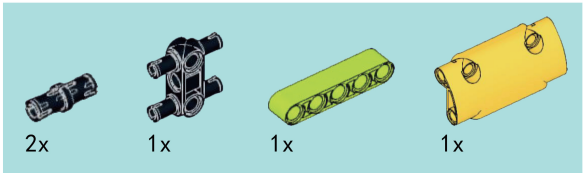

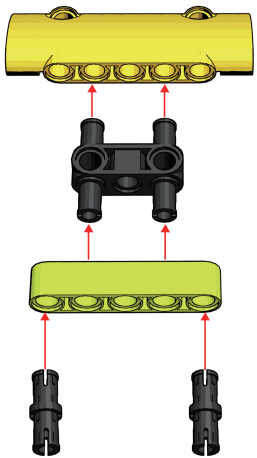

7

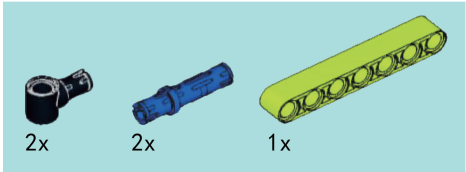

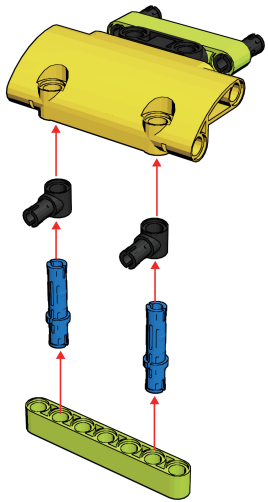

8

1x

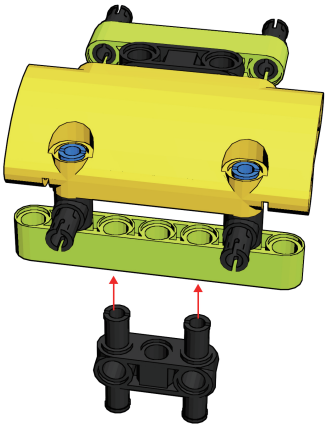

9

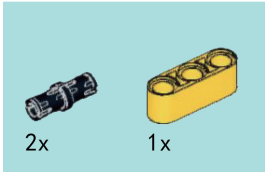

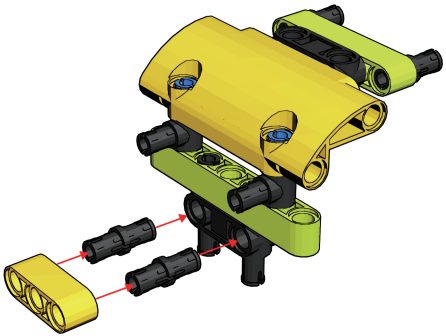

10

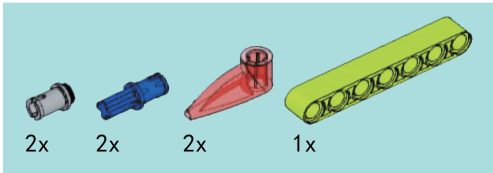

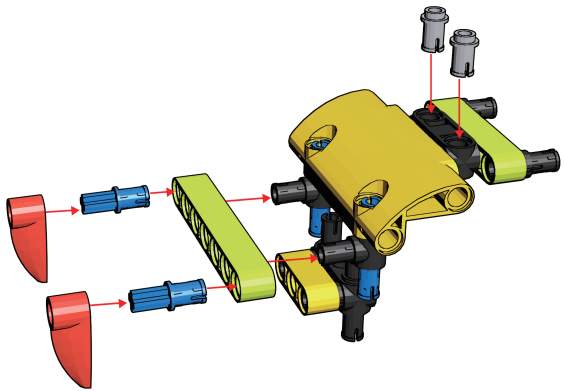

11

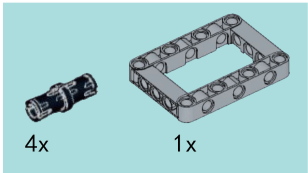

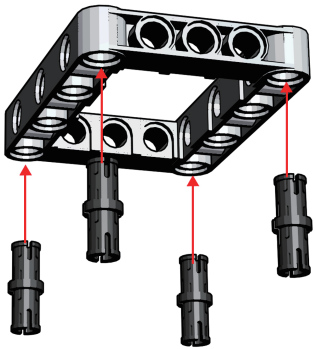

12

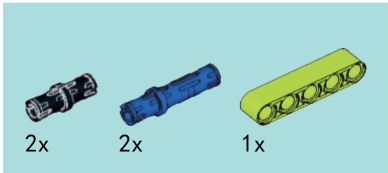

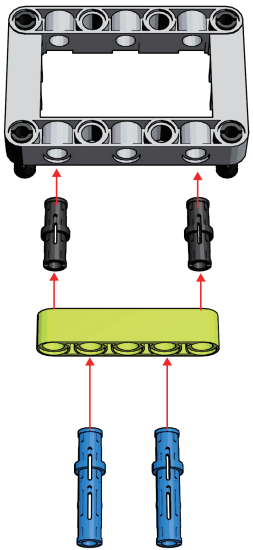

13

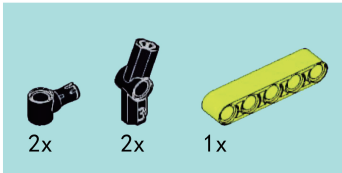

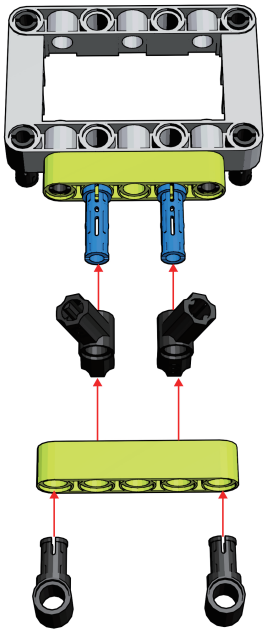

14

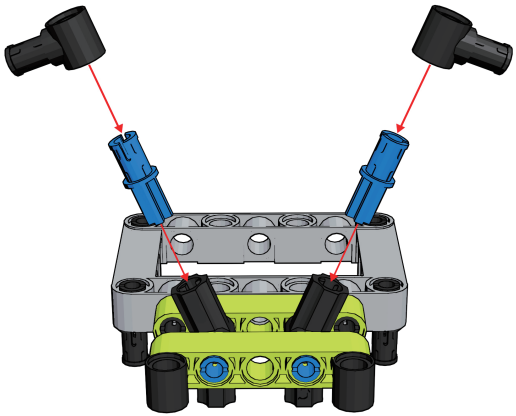

15

2x

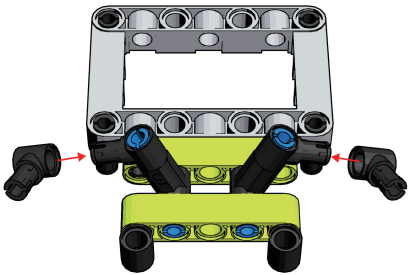

16

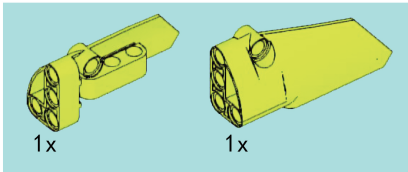

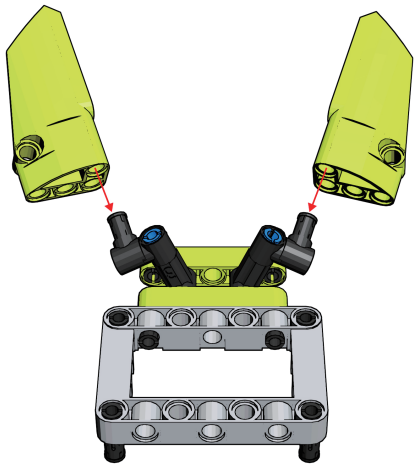

17

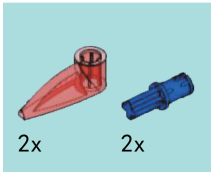

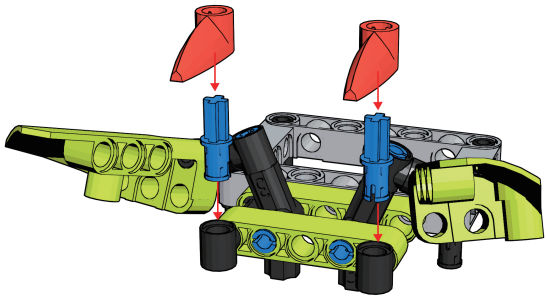

18

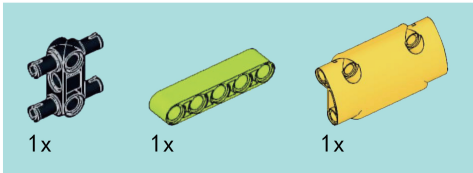

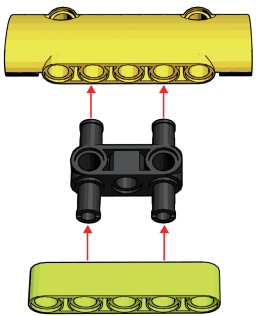

19

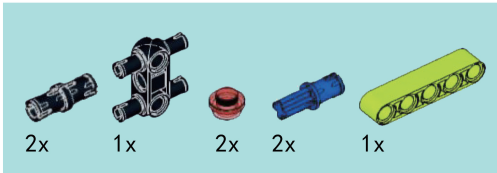

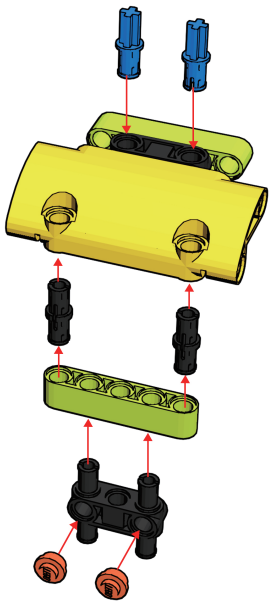

20

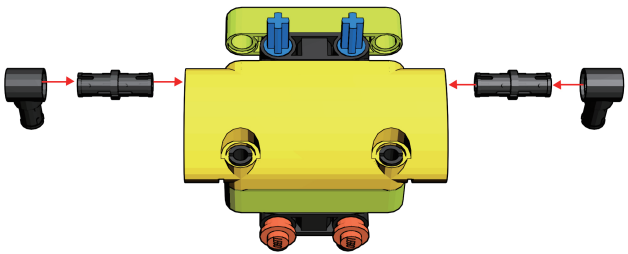

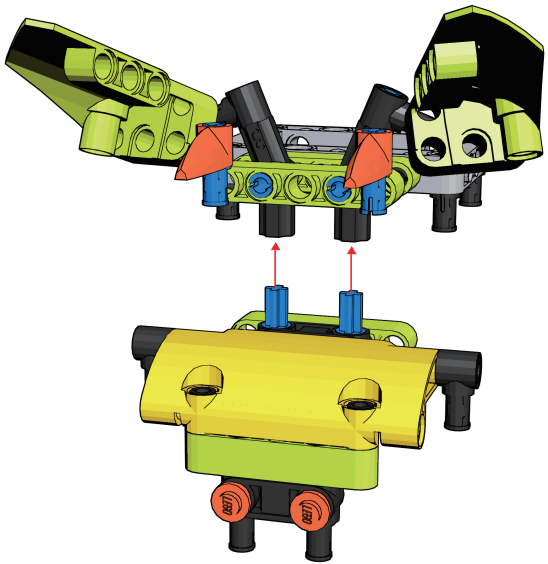

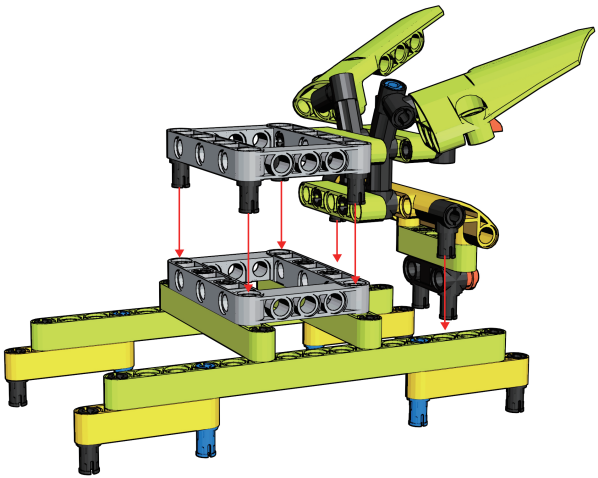

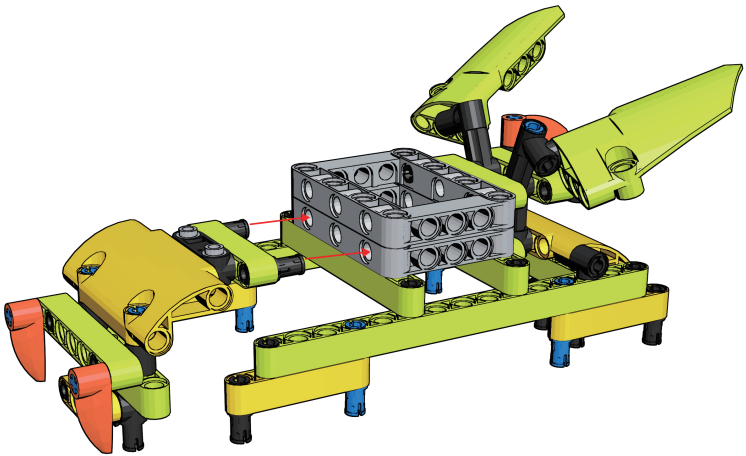

24

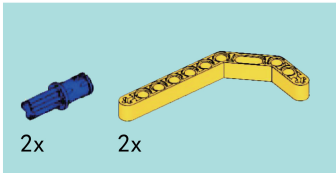

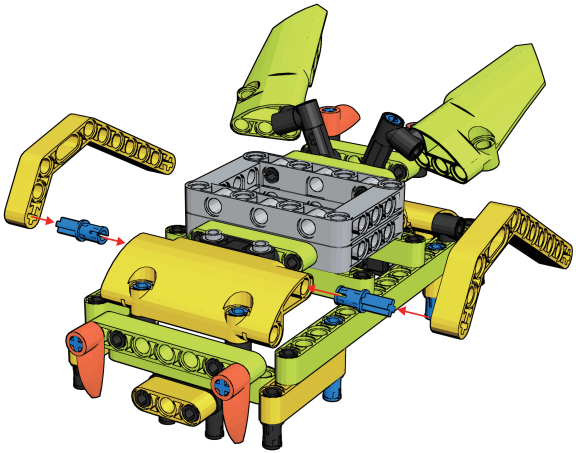

25

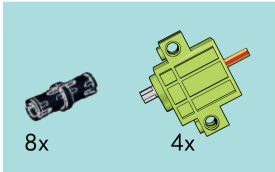

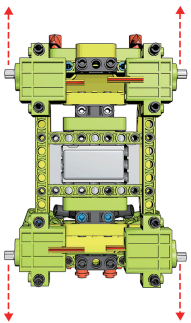

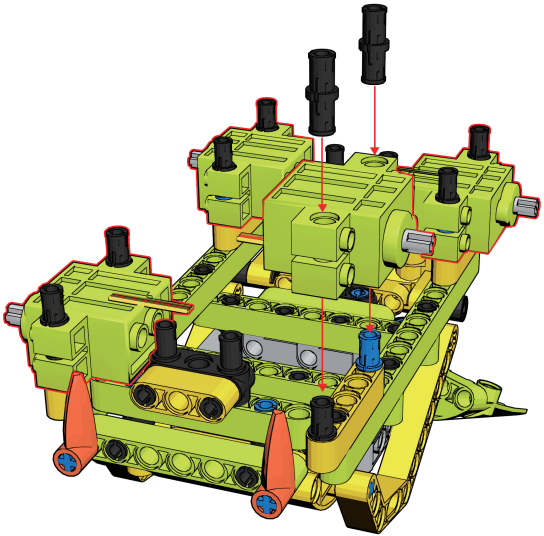

26

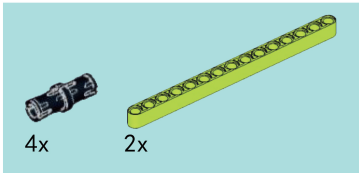

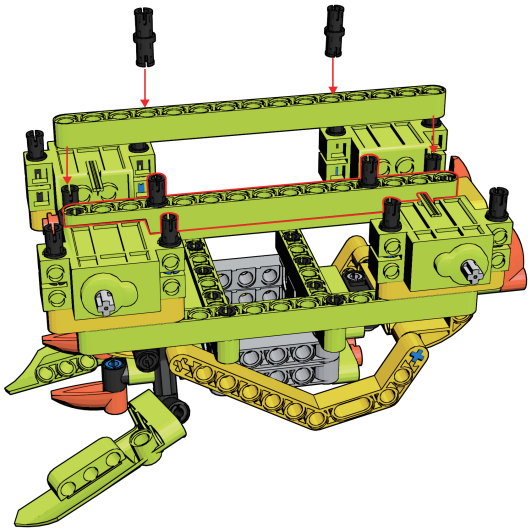

27

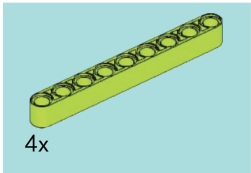

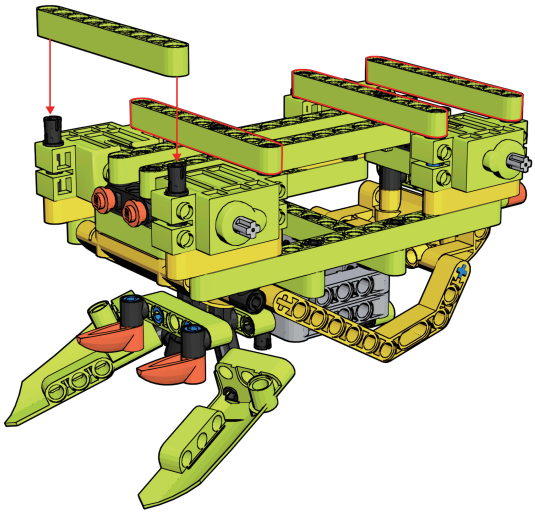

28

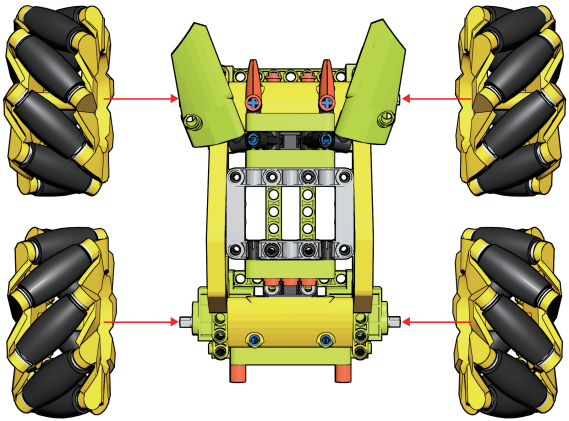

29

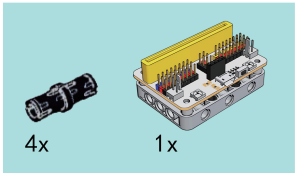

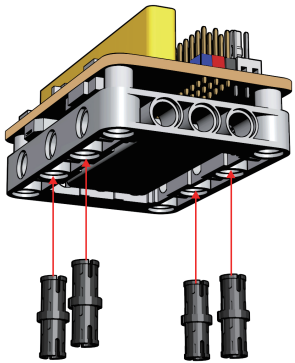

30

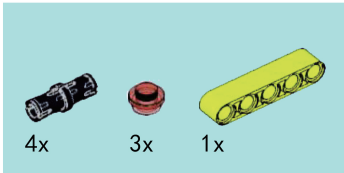

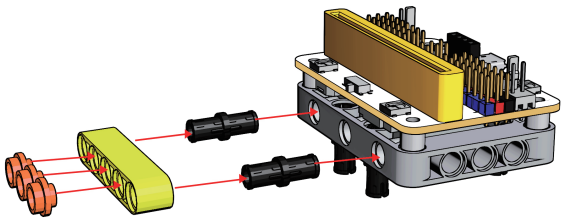

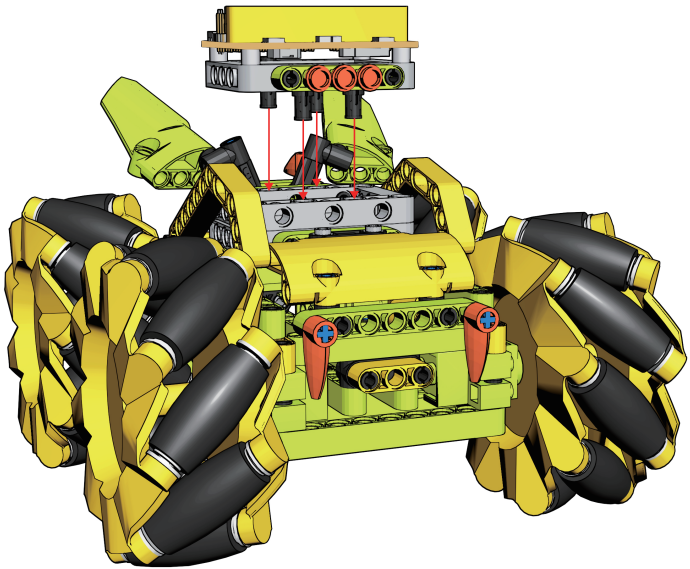

Hotovo!

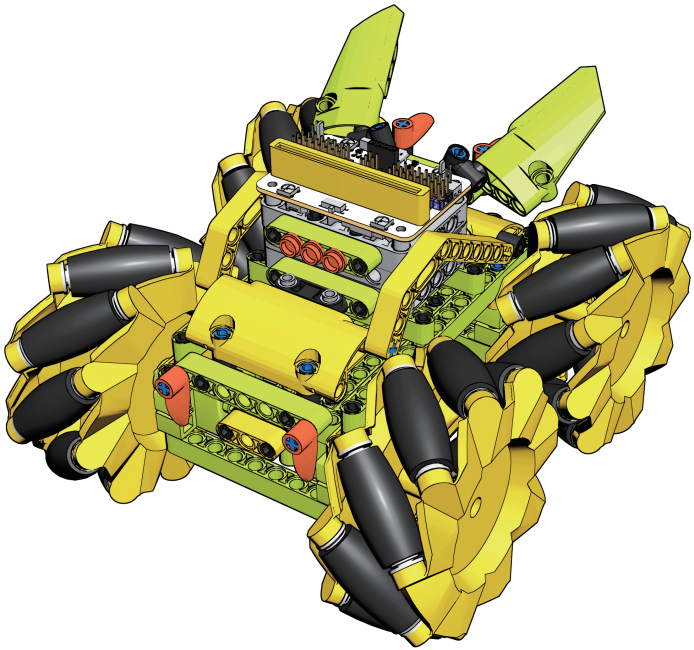

Přidejte micro:bit rozšíření

1、Klikněte na Advanced ve spodní části menu s kódy a následně vyberte Extensions.

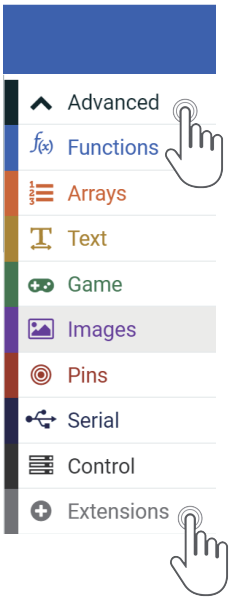

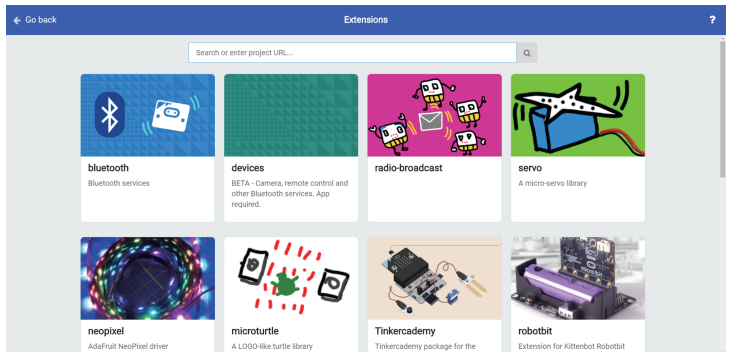

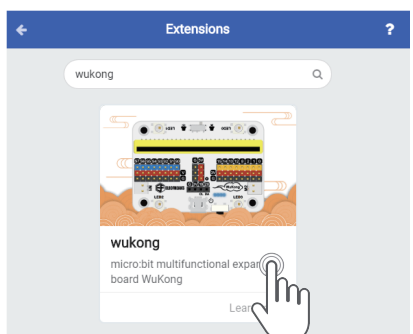

2、Vyhledejte wukong

a pak wukong rozšíření přidejte.

Přidejte micro:bit rozšíření

3、Po úspěšném načtení se wukong rozšíření objeví v nabídce menu s kódy.

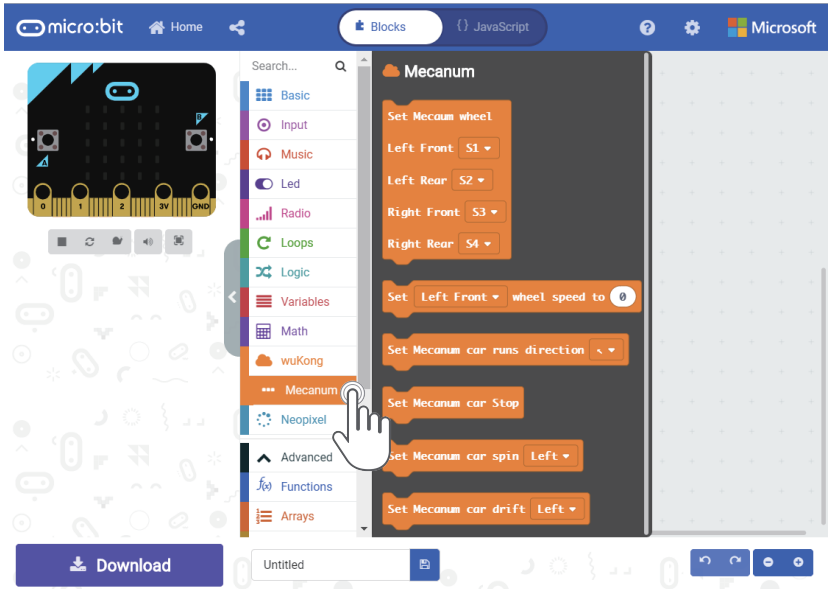

Zábavný příklad

```
on start
    Set Mecaum wheel
    Left Front  S1
    Left Rear   S2
    Right Front S3
    Right Rear  S4

on button A pressed
    Set Mecanum car runs direction ←

on button B pressed
    Set Mecanum car runs direction →

on button A+B pressed
    Set Mecanum car runs direction ↑

on screen down
    Set Mecanum car runs direction P
```

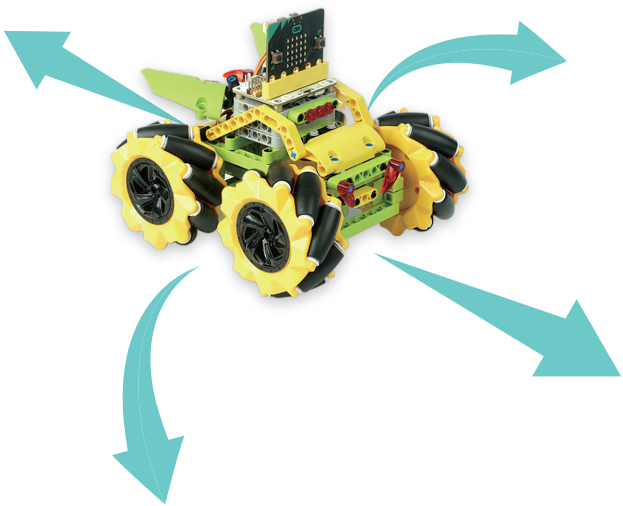

Pro Více Informací

Navštivte prosím

https://www.hwkitchen.cz/microbit-mecanum-bugina-s-pohybem-360-bez-modulu-microbit/

https://www.elecfreaks.com/learn-en/wonder_rugged_car

V1.3

O firmě Elecfreaks

ELECFREAKS je oficiální čínský partner vzdělávací nadace micro:bit a také světově uznávaný výrobce originálních micro:bit produktů, stavebnic a příslušenství určených hlavně pro začátečníky v oblasti elektroniky a programování. Kromě vývoje, výroby a prodeje produktů vytváří firma Elecfreaks také výukové materiály, kde nechybí názorná videa, tutoriály nebo zábavné příklady použití jednotlivých produktů. Tato komplexní databáze informací ze světa micro:bit je k dispozici zdarma s cílem usnadnit co největšímu počtu začínajících tvůrců, bastlířů nebo vynálezců vstup do světa elektroniky a programování.

ELECFREAKS
MAKE CODING ACCESSIBLE

Žijeme v době, kdy máme řešení nebo dokonce chytrou aplikaci skoro na všechno. To bohužel nepřináší nejlepší motivaci vytvářet a vynalézat nové věci! V HW Kitchen se snažíme tuto skutečnost změnit a pomoct vrátit lidem jejich přirozenou kreativitu a představivost.

Stavebnice micro:bit vám přinesou spoustu zábavy, ale naučíte se s nimi i základy programování a hlavně tvořit a realizovat nové věci, o kterých jste předtím třeba jen snili.

HW KITCHEN

WWW.HWKITCHEN.CZ

E-shop HW Kitchen – váš parťák ve světě tvoření.